Courbes de remplissage de l'ouvrage

MAR 02 Bassin tampon
Bassins versants de la vallée Ecurées et des Marettes

INGENIERIE

Cote fond temporaire	146,50 NGF
Cote surverse	147,80 NGF
Débit de fuite	25 l/s

Volume de retenue

Z	Profondeur	Volume	
146,50	0,00	0 m3	
146,60	0,10	40 m3	
146,70	0,20	145 m3	
146,80	0,30	290 m3	
146,90	0,40	440 m3	
147,00	0,50	575 m3	
147,10	0,60	760 m3	
147,20	0,70	975 m3	
147,30	0,80	1200 m3	50%
147,40	0,90	1300 m3	
147,50	1,00	1510 m3	70%
147,60	1,10	1760 m3	
147,70	1,20	2060 m3	90%
147,80	1,30	2300 m3	100%

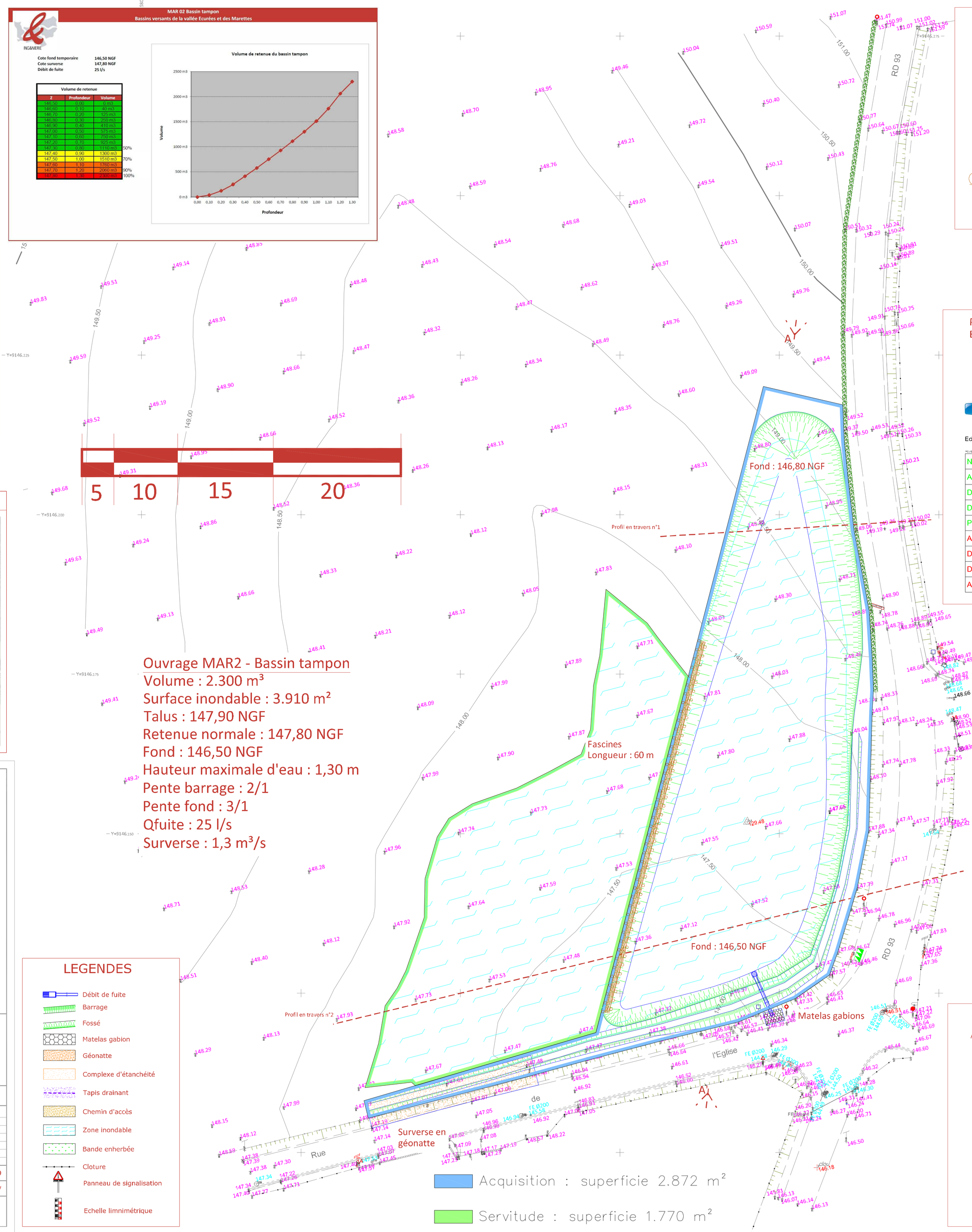

Ouvrage MAR2 - Bassin tampon
Volume : 2.300 m³
Surface inondable : 3.910 m²
Talus : 147,90 NGF
Retenue normale : 147,80 NGF
Fond : 146,50 NGF
Hauteur maximale d'eau : 1,30 m
Pente barrage : 2/1
Pente fond : 3/1
Qfuite : 25 l/s
Surverse : 1,3 m³/s

Coupes des Fascines

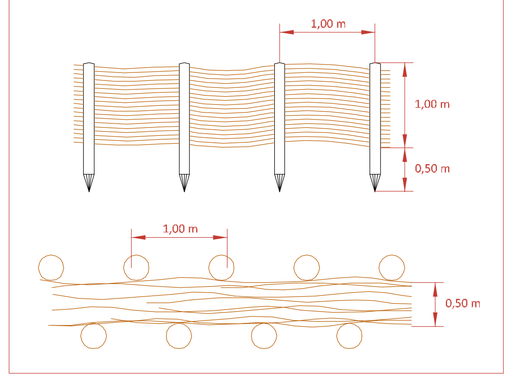

Profil en long AA'
Barrage enherbé

COVADIS

Echelle en X/Y : 5/2

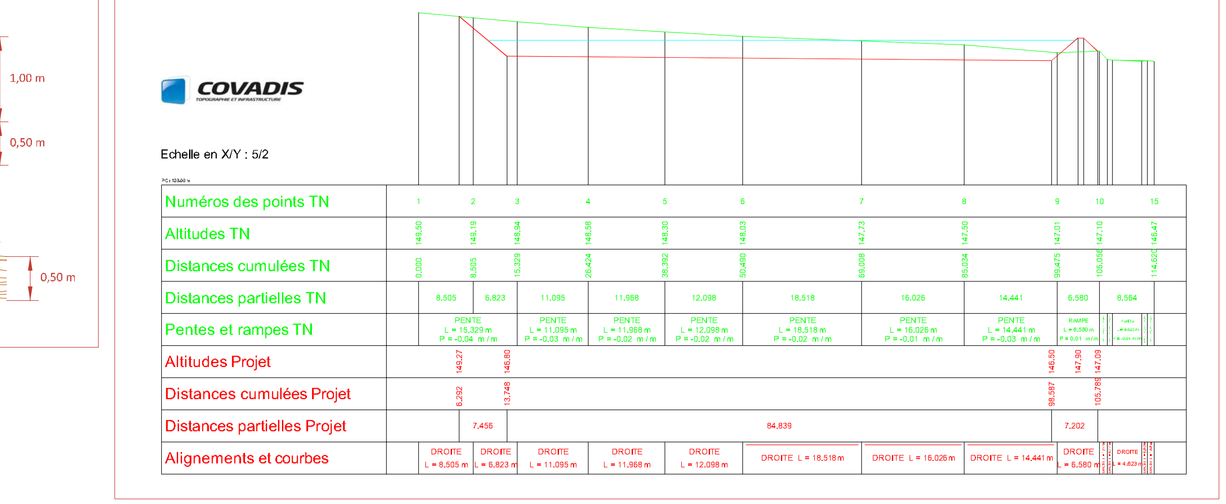

Profil en travers n°1
Barrage enherbé

COVADIS

Echelle en X/Y : 5/2

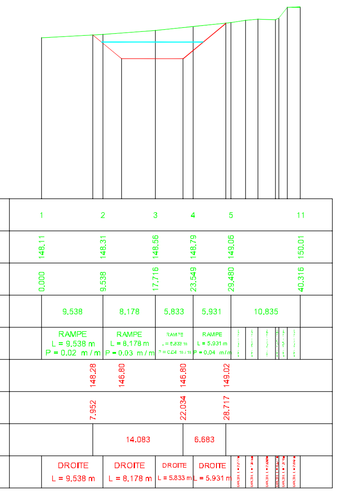

Profil en travers n°2
Barrage enherbé

COVADIS

Echelle en X/Y : 5/2

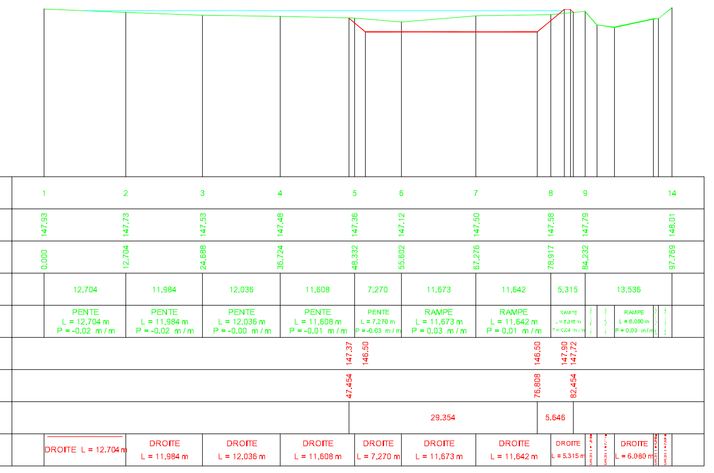

Localisation du projet sur fond Orthophoto

dimensionnement des ouvrages de diffusion

formule de bazin

Q = µ x L x H x racine (2xgxh)

INGENIERIE

Q =	1,33	m3/s (débit au niveau du seuil déversoir)
L =	25,00	m (longueur de la lame déversante en m)
µ =	0,38	pour seuil à crête épaisse
H =	0,10	m (hauteur de charge en m au dessus du seuil)
g =	9,81	m²/s (accélération de la pesanteur)

Coupe de la surverse

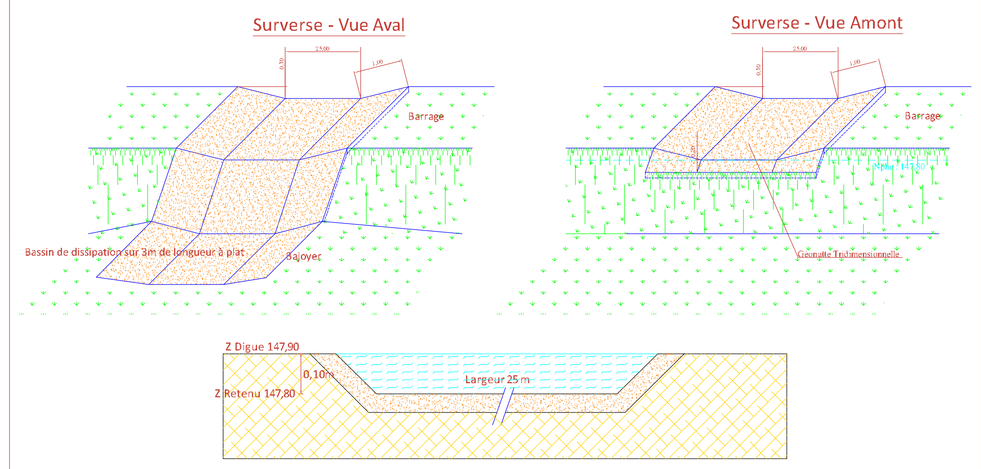

DEPARTEMENT DE LA SEINE MARITIME

SYNDICAT MIXTE DU BASSIN VERSANT DE L'ANDELLE

LUTTE CONTRE LES INONDATIONS
CONCEPTION ET REALISATION
D'AMENAGEMENTS HYDRAULIQUES

SUR LES SOUS BASSINS VERSANTS
DE LA VALLEE ECUREES ET DES MARETTES

OUVRAGE MAR 02

ecotone INGENIERIE
8 rue du docteur Suriray - 76 600 - LE HAVRE
Tel : 02 76 32 85 21 - Fax : 0811 382 963
Courriel : ecotone@neuf.fr
www.ecotone-ingenierie.fr

PLAN N°02 — Indice : 01

Echelle : 1/250 ème — Le : Mars 2019

Dessiné par : DP — Vérifié par : CV

PLAN PROJET

LEGENDES

- Débit de fuite
- Barrage
- Fossé
- Matelas gabion
- Géonatte
- Complexe d'étanchéité
- Tapis drainant
- Chemin d'accès
- Zone inondable
- Bande enherbée
- Cloture
- Panneau de signalisation
- Echelle limnimétrique

Acquisition : superficie 2.872 m²

Servitude : superficie 1.770 m²

coupes de la canalisation dans le coffrage béton

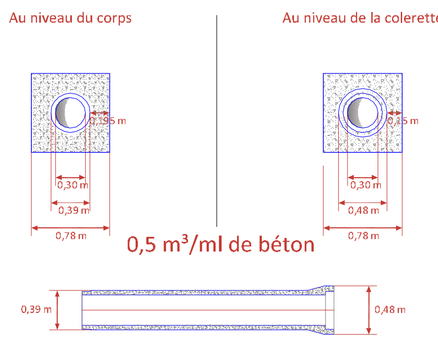

0,5 m³/ml de béton

Ø 300 Béton CL. 135 A

CALCUL D'UN ORIFICE DE FUITE POUR UN OUVRAGE SIPHOIDE - Formule Torricelli

Maitre d'Ouvrage :	SYMA
Dossier :	BV Vallée Ecurées et Marettes
Ouvrage:	MAR 02 - Bassin tampon
Date:	11/02/2019
Niveau des plus hautes eaux	147,80
Niveau de la régulation:	146,50
Hauteur H (en m) = Z (surverse - régulation)	1,30
Débit de fuite (Q en l/s)	25,00
Débit de fuite (Q en m³/s)	0,025
Section S (en m²) = Q/0,61*((2*g*H)^(1/2))	0,008
D² (en m²) = (4*S)/PI	0,010
Soit un clapet dc: (en mm)	100,00
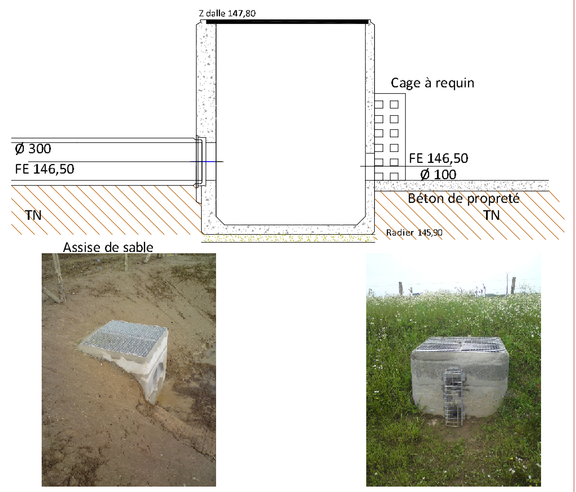
Profil de l'ouvrage de fuite - Bassin tampon